Rangliste 2009

Schützenverein Aeschau-Eggiwil

Freundschaftsschiessen

Feldstich

OP

FS

Polytronic

Langgewehr

Stauffen

Einzelwettschiessen

A5

Wurst

Kanada

Berner

Ausschiessen

Jahresprogramm

Winterschiessen

100 Jahre ESV

SCHÜTZENVEREIN AESCHAU-EGGIWIL
3537 EGGIWIL

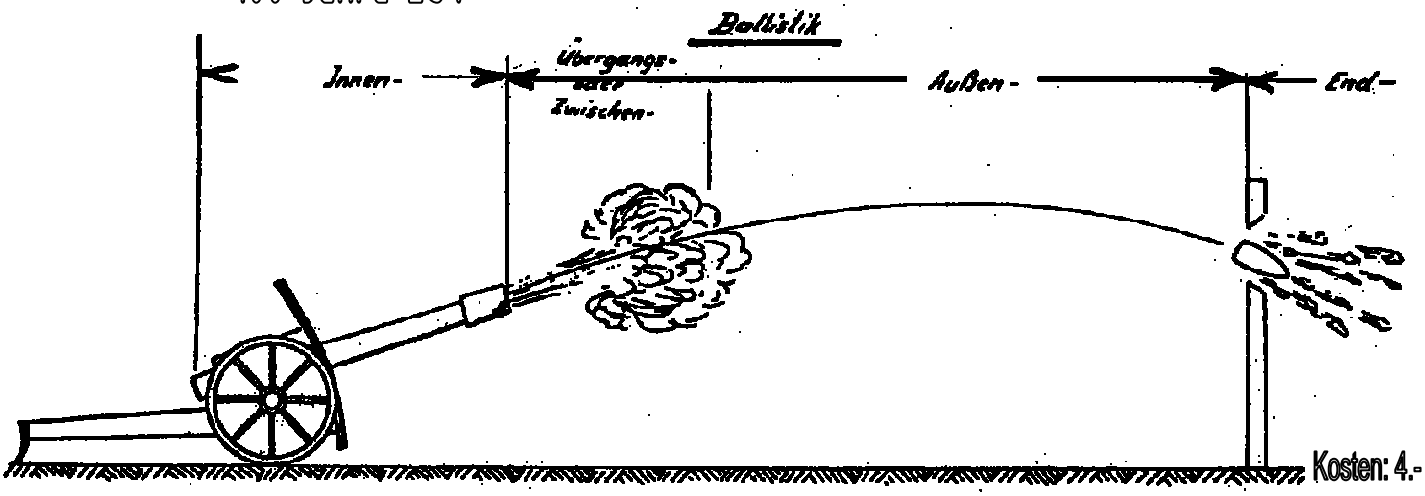

Kosten: 4.-

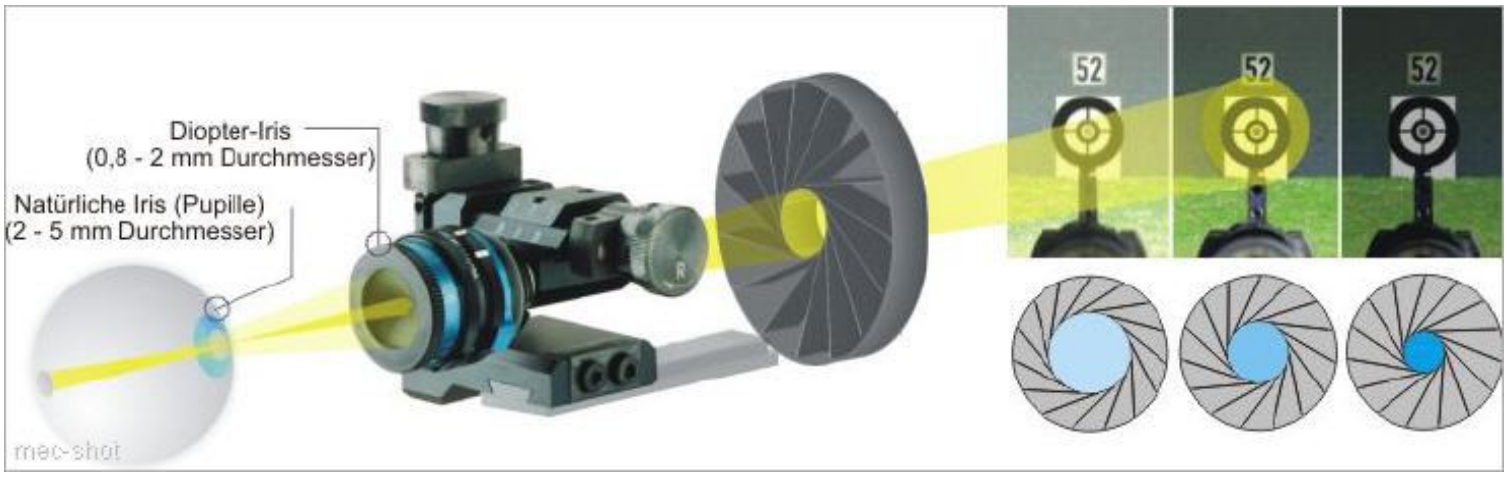
Diopter-Iris
(0,8 - 2 mm Durchmesser)
Natürliche Iris (Pupille)
(2 - 5 mm Durchmesser)
52
52
52
mec-shot

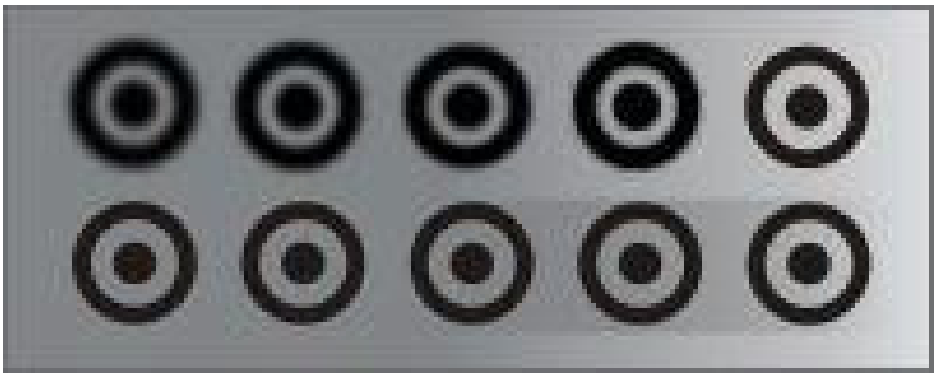

mec-shot

Schützenverein
Aeschau-Eggiwil

Obligatorische Übung 2009

Rang	Name	Vorname	Jahrgang	Resultat
1	**Wüthrich**	**Fritz**	**1920**	**81**
2	**Schafroth**	**Walter**	**1945**	**81**
3	**Zürcher**	**Otto**	**1950**	**80**
4	Wüthrich	Martin	1984	80
5	Dubach	Ernst	1957	79
6	Schlüchter	Matthias	1979	79
7	Zürcher	Roland	1984	79
8	Jenni	Christian	1939	78
9	Wüthrich	Werner	1963	78
10	Zürcher	Stefan	1974	78
11	Moser	Adrian	1975	78
12	Zürcher	Beat	1982	78
13	Dällenbach	Sonja	1984	78
14	Röthlisberger	Michael	1984	78
15	Röthlisberger	Thomas	1988	78
16	Schenk	Katrin	1989	78
17	Beer	Thomas	1971	77
18	Stucki	Fritz	1977	77
19	Zürcher	Thomas	1977	77
20	Fahrni	Christian	1981	77
21	Wüthrich	Bernhard	1985	77
22	Jenni	Beat	1966	76
23	Jenni	Walter	1967	76
24	Kaderli	Gerhard	1970	76
25	Hirsbrunner	Jürg	1972	76
26	Wirth	Michael	1975	76
27	Kiener	Daniel	1982	76
28	König	Christian	1982	76
29	Lüscher	Susanne	1988	76
30	Zaugg	Hans	1940	75
31	Blaser	Fritz	1948	75
32	Hirsbrunner	Hanspeter	1965	75
33	Wüthrich	Peter	1965	75
34	Jenni	Klaus	1969	75
35	Gerber	Florian	1980	75
36	Ramseier	Urs	1984	75
37	Jenni	Beat	1986	75
38	Egli	Christian	1949	74

Sortierfolge => Resultat => Jahrgang

09.03.2010 .

Schützenverein Aeschau-Eggiwil

Obligatorische Übung 2009

Rang	Name	Vorname	Jahrgang	Resultat
39	Gyger	Fritz	1951	74
40	Schenk	Beat	1967	74
41	Dällenbach	Andreas	1972	74
42	Zürcher	Andres	1976	74
43	Wyss	Christine	1980	74
44	Stettler	Thomas	1982	74
45	Kiener	Markus	1983	74
46	Schertenleib	Adrian	1983	74
47	Gasser	Urs	1984	74
48	Beer	Samuel	1946	73
49	Ramseier	Jakob	1948	73
50	Kiener	Ernst	1952	73
51	Lüscher	Rudolf	1956	73
52	Egli	Christian	1958	73
53	Balmer	Samuel	1960	73
54	Gerber	Hanspeter	1963	73
55	Zürcher	Jakob	1975	73
56	Wittwer	Bernhard	1977	73
57	Gerber	Roland	1978	73
58	Strahm	Christian	1980	73
59	Wüthrich	Hansulrich	1981	73
60	Wittwer	Johann	1982	73
61	Kiener	Johannes	1985	73
62	Fankhauser	Markus	1986	73
63	Wittwer	Hans	1947	72
64	Wittwer	Peter	1948	72
65	Jenni	Daniel	1965	72
66	Fankhauser	Thomas	1967	72
67	Ruch	Stefan	1967	72
68	Salzmann	Stefan	1967	72
69	Locher	Thomas	1969	72
70	Stettler	André	1974	72
71	Schenk	Hansjörg	1977	72
72	Reber	Martin	1979	72
73	Kiener	Manuel	1983	72
74	Gerber	Marcel	1991	72
75	Stalder	Peter	1991	72
76	Röthlisberger	Anton	1966	71

Sortierfolge => Resultat => Jahrgang

09.03.2010 .

Schützenverein Aeschau-Eggiwil

Obligatorische Übung 2009

Rang	Name	Vorname	Jahrgang	Resultat
77	Zysset	Ursula	1967	71
78	Lüthi	Gerhard	1969	71
79	Egli	Daniel	1972	71
80	Haldemann	Jürg	1972	71
81	Wittwer	Markus	1972	71
82	Marti	René	1976	71
83	Gyger	Roger	1979	71
84	Wüthrich	Peter	1980	71
85	Wüthrich	Stefan	1982	71
86	Locher	Barbara	1985	71
87	Dubach	Patrick	1986	71
88	Bannwart	Hansrudolf	1947	70
89	Thierstein	Fritz	1951	70
90	Wüthrich	Hans-Ulrich	1960	70
91	Zurflüh	Beat	1966	70
92	Zurflüh	Hanspeter	1967	70
93	Zysset	Andreas	1970	70
94	Strahm	Andreas	1971	70
95	Wyss	Hans	1976	70
96	Blasimann	Christian	1982	70
97	Fahrni	Jürg	1989	70
98	Stucki	Daniel	1989	70
99	Hofer	Walter	1938	69
100	Kobel	Fritz	1953	69
101	Hirsbrunner	Urs	1960	69
102	Zürcher	Fritz	1974	69
103	Zaugg	Thomas	1980	69
104	Riedwyl	Hans	1981	69
105	Lehmann	Joél	1984	69
106	Ritter	Thomas	1985	69
107	Schlüchter	Michael	1989	69
108	Ramseier	Christoph	1991	69
109	Siegenthaler	Christian	1963	68
110	Marti	Markus	1974	68
111	Pfäffli	Andreas	1979	68
112	Moser	Manfred	1980	68
113	Hofer	Christoph	1981	68
114	Krähenbühl	Michael	1981	68

Sortierfolge => Resultat => Jahrgang

09.03.2010 .

Schützenverein Aeschau-Eggiwil

Obligatorische Übung 2009

Rang	Name	Vorname	Jahrgang	Resultat
115	Wüst	Andreas	1981	68
116	Krähenbühl	Rolf	1984	68
117	Wüst	René	1986	68
118	Neuenschwander	Reto	1987	68
119	Kopp	Marina	1992	68
120	Stettler	Fritz	1945	67
121	Schlüchter	Hans	1972	67
122	Scheidegger	Stefan	1982	67
123	Pfäffli	Christoph	1983	67
124	Liechti	Bruno	1986	67
125	Wüthrich	Christoph	1987	67
126	Zaugg	Hansueli	1932	66
127	Fankhauser	Werner	1934	66
128	Schilt	Christof	1980	66
129	Wyss	Daniel	1984	66
130	Kobel	Bruno	1985	66
131	Fankhauser	Bernhard	1987	66
132	Wittwer	Daniel	1987	66
133	Kunz	Martin	1990	66
134	Gerber	Franz	1965	65
135	Schenk	Martin	1968	65
136	Kiener	Niklaus	1980	65
137	Beer	Rita	1985	65
138	Haldemann	Markus	1987	65
139	Siegenthaler	Fritz	1945	64
140	Gerber	Markus	1979	64
141	Baumgartner	Marc	1981	64
142	Wyss	Kurt	1982	64
143	Bähler	Thomas	1986	64
144	Flükiger	Andreas	1953	63
145	Tschanz	Walter	1964	63
146	Wyss	Thomas	1983	63
147	Wyss	Fritz	1987	63
148	Sutter	Hermann	1946	62
149	Stettler	Roland	1979	62
150	Stettler	Heinz	1980	62
151	Stalder	Markus	1984	62
152	Baumann	David	1980	61

Sortierfolge => Resultat => Jahrgang

09.03.2010 .

Schützenverein Aeschau-Eggiwil

Obligatorische Übung 2009

Rang	Name	Vorname	Jahrgang	Resultat
153	Schneeberger	Bruno	1983	61
154	Gerber	Christian	1984	61
155	Burkhalter	Thomas	1985	61
156	Liechti	Stefan	1990	61
157	Zürcher	Matthias	1972	60
158	Schenk	Adrian	1983	60
159	Kobel	Ueli	1990	60
160	Schenk	Roland	1975	59
161	Bähler	Markus	1978	59
162	Neuenschwander	Markus	1981	59
163	Lüscher	Peter	1983	59
164	Bichsel	Christian	1977	58
165	Jakob	Oliver	1981	58
166	Fuhrer	Benjamin	1982	58
167	Lehmann	Stefan	1991	58
168	Gasser	Hanspeter	1983	57
169	Kobel	Adrian	1984	57
170	Neuenschwander	Bruno	1984	57
171	Ramseier	Hanspeter	1987	57
172	Wüthrich	Bernhard	1988	57
173	Thomi	Patrick	1992	57
174	Wittwer	Niklaus	1982	56
175	Bähler	Hannes	1985	56
176	Peter	Beat	1977	54
177	Oberli	Markus	1988	54
178	Wüthrich	Martin	1978	51
179	Zaugg	Stefan	1985	51
180	Wittwer	Christoph	1987	51
181	Widler	Jonas	1985	49
182	Stalder	Jürg	1990	49
183	Lehmann	Fritz	1919	47
184	Wüthrich	Johannes	1978	44
185	Fankhauser	Kurt	1981	43
186	Kunz	Hans	1921	36

Sortierfolge => Resultat => Jahrgang

09.03.2010 .

Schützenverein
Aeschau-Eggiwil

Feldschiessen 2009

Rang	Name	Vorname	Jahrgang	Resultat
1	**Schafroth**	**Walter**	**1945**	**69**
2	**Schenk**	**Katrin**	**1989**	**69**
3	**Salzmann**	**Stefan**	**1967**	**67**
4	Zürcher	Thomas	1977	67
5	Röthlisberger	Michael	1984	67
6	Jenni	Christian	1939	66
7	Jenni	Beat	1966	66
8	Wittwer	Markus	1972	66
9	Zürcher	Andres	1976	66
10	Christen	Marcel	1978	66
11	Schlüchter	Matthias	1979	66
12	Wüst	René	1986	66
13	Gerber	Marcel	1991	66
14	Bannwart	Hansrudolf	1947	65
15	Wüthrich	Peter	1965	65
16	Locher	Thomas	1969	65
17	Wittwer	Bernhard	1977	65
18	Wüthrich	Fritz	1920	64
19	Ramseier	Jakob	1948	64
20	Kiener	Ernst	1952	64
21	Fahrni	Ernst	1957	64
22	Hirsbrunner	Hanspeter	1965	64
23	Beer	Thomas	1971	64
24	Haldemann	Jürg	1972	64
25	Hirsbrunner	Jürg	1972	64
26	Jenni	Heinz	1972	64
27	Zürcher	Stefan	1974	64
28	Wittwer	Anton	1975	64
29	Stucki	Fritz	1977	64
30	Salzmann	Klaus	1978	64
31	Wüthrich	Peter	1980	64
32	Wüthrich	Stefan	1982	64
33	Wittwer	Hans	1947	63
34	Zürcher	Otto	1950	63
35	Gyger	Fritz	1951	63
36	Dubach	Ernst	1957	63
37	Balmer	Samuel	1960	63

Sortierfolge => Resultat => Jahrgang

09.03.2010 .

Schützenverein
Aeschau-Eggiwil

Feldschiessen 2009

Rang	Name	Vorname	Jahrgang	Resultat
38	Wüthrich	Werner	1963	63
39	Zysset	Andreas	1970	63
40	Wüst	Andreas	1981	63
41	König	Christian	1982	63
42	Dällenbach	Sonja	1984	63
43	Zysset	Walter	1932	62
44	Hofer	Walter	1938	62
45	Zaugg	Hans	1940	62
46	Thierstein	Fritz	1951	62
47	Hofer	Fritz	1957	62
48	Egli	Christian	1958	62
49	Jenni	Daniel	1965	62
50	Jenni	Walter	1967	62
51	Schenk	Beat	1967	62
52	Wittwer	Andreas	1972	62
53	Blaser	Jürg	1976	62
54	Marti	René	1976	62
55	Wyss	Hans	1976	62
56	Dällenbach	Annelies	1979	62
57	Zürcher	Beat	1982	62
58	Wüthrich	Martin	1984	62
59	Liechti	Bruno	1986	62
60	Lüscher	Susanne	1988	62
61	Siegenthaler	Fritz	1945	61
62	Tschanz	Walter	1964	61
63	Jenni	Klaus	1969	61
64	Lüthi	Gerhard	1969	61
65	Jenni	Bruno	1970	61
66	Dällenbach	Andreas	1972	61
67	Marti	Markus	1974	61
68	Zürcher	Fritz	1974	61
69	Fankhauser	Peter	1979	61
70	Lüscher	Peter	1983	61
71	Wüthrich	Bernhard	1985	61
72	Zaugg	Hansueli	1932	60
73	Neuenschwander	Daniel	1955	60
74	Lüscher	Rudolf	1956	60

Schützenverein
Aeschau-Eggiwil

Feldschiessen 2009

Rang	Name	Vorname	Jahrgang	Resultat
75	Fankhauser	Thomas	1967	60
76	Zysset	Marianne	1968	60
77	Schlüchter	Hans	1972	60
78	Leuenberger	Edwin	1973	60
79	Stettler	André	1974	60
80	Zürcher	Jakob	1975	60
81	Schlüchter	Christian	1977	60
82	Krähenbühl	Michael	1981	60
83	Kobel	Adrian	1984	60
84	Bähler	Thomas	1986	60
85	Zaugg	Vlora	1987	60
86	Zaugg	Ulrich	1959	59
87	Hirsbrunner	Urs	1960	59
88	Gerber	Hanspeter	1963	59
89	Röthlisberger	Anton	1966	59
90	Zurflüh	Beat	1966	59
91	Zurflüh	Hanspeter	1967	59
92	Gerber	Christian	1971	59
93	Wyss	Christine	1980	59
94	Barner	Thomas	1982	59
95	Kiener	Manuel	1983	59
96	Krähenbühl	Rolf	1984	59
97	Jenni	Beat	1986	59
98	Röthlisberger	Thomas	1988	59
99	Bärtschi	Andre	1989	59
100	Ramseier	Christoph	1991	59
101	Blaser	Fritz	1948	58
102	Siegenthaler	Christian	1963	58
103	Gerber	Hansulrich	1964	58
104	Hirsbrunner	Heinz	1965	58
105	Zürcher	Matthias	1972	58
106	Ramseier	Urs	1984	58
107	Schlüchter	Michael	1989	58
108	Kunz	Martin	1990	58
109	Beer	Samuel	1946	57
110	Röthlisberger	Ernst	1958	57
111	Stalder	Hans	1959	57

Sortierfolge => Resultat => Jahrgang

09.03.2010 .

Schützenverein
Aeschau-Eggiwil

Feldschiessen 2009

Rang	Name	Vorname	Jahrgang	Resultat
112	Zysset	Walter	1963	57
113	Ruch	Stefan	1967	57
114	Schenk	Martin	1968	57
115	Strahm	Andreas	1971	57
116	Schenk	Hansjörg	1977	57
117	Neuenschwander	Markus	1981	57
118	Burkhalter	Thomas	1985	57
119	Locher	Barbara	1985	57
120	Lüscher	Barbara	1985	57
121	Stucki	Adrian	1985	57
122	Wüthrich	Christoph	1987	57
123	Egli	Christian	1949	56
124	Wüst	Karl	1952	56
125	Egli	Daniel	1972	56
126	Röthlisberger	Christof	1987	56
127	Sutter	Hermann	1946	55
128	Wittwer	Peter	1948	55
129	Kobel	Fritz	1953	55
130	Wüthrich	Hans-Ulrich	1960	55
131	Zysset	Ursula	1967	55
132	Ramseier	Adrian	1971	55
133	Kobel	Ursula	1980	55
134	Zaugg	Thomas	1980	55
135	Fahrni	Christian	1981	55
136	Wittwer	Johann	1982	55
137	Zürcher	Roland	1984	55
138	Wittwer	Christoph	1987	55
139	Fahrni	Jürg	1989	55
140	Stettler	Fritz	1945	54
141	Fahrni	Daniela	1957	54
142	Kaderli	Gerhard	1970	54
143	Stettler	Fritz	1974	54
144	Kobel	Bruno	1985	54
145	Wüst	Urs	1964	53
146	Gerber	Franz	1965	53
147	Schenk	Hansrudolf	1971	53
148	Burkhalter	David	1983	53

Schützenverein
Aeschau-Eggiwil

Feldschiessen 2009

Rang	Name	Vorname	Jahrgang	Resultat
149	Burkhalter	Manuel	1988	53
150	Liechti	Stefan	1990	53
151	Weber	Stefan	1962	52
152	Beer	Rita	1985	52
153	Stalder	Margrit	1988	52
154	Fahrni	Patrick	1989	52
155	Lehmann	Stefan	1991	52
156	Fankhauser	Werner	1934	51
157	Hirsbrunner	Samuel	1957	51
158	Wüst	Martin	1957	51
159	Wittwer	Daniel	1987	51
160	Stalder	Peter	1991	51
161	Thomi	Patrick	1992	51
162	Zysset	Marco	1995	51
163	Nyffenegger	Jürg	1957	50
164	Kobel	Ueli	1990	49
165	Zysset	Reto	1997	49
166	Flükiger	Andreas	1953	48
167	Stalder	Jürg	1990	48
168	Wermuth	Albrecht	1955	47
169	Hofer	Christoph	1981	47
170	Fankhauser	Bernhard	1987	47
171	Kunz	Hans	1921	45
172	Schlüchter	Brigitte	1970	45
173	Kopp	Marina	1992	44
174	Schenk	Adrian	1995	44
175	Gerber	Anna	1965	42
176	Stucki	Daniel	1989	42
177	Beer	Rolf	1987	41
178	Lehmann	Fritz	1919	39
179	Schlüchter	Markus	1993	39
180	Hirsbrunner	Daniel	1993	24

Schützenverein
Aeschau-Eggiwil

Feldstich-Stich 2009

Rang	Name	Vorname	Jahrgang	Haupt doppel	Nach doppel	Höheres Resultat
1	**Lüscher**	**Rudolf**	**1956**	**69**		**69**
2	**Jenni**	**Christian**	**1939**	**68**		**68**
3	**Wittwer**	**Hans**	**1947**	**66**		**66**
4	Zürcher	Otto	1950	66		66
5	Jenni	Beat	1966	66		66
6	Wittwer	Bernhard	1977	66		66
7	Dällenbach	Sonja	1984	66		66
8	Schenk	Katrin	1989	65		65
9	Blaser	Fritz	1948	64		64
10	Jenni	Klaus	1969	64		64
11	Zürcher	Thomas	1977	64		64
12	Schlüchter	Matthias	1979	64		64
13	Fahrni	Jürg	1989	64		64
14	Zaugg	Hans	1940	63		63
15	Kiener	Ernst	1952	63		63
16	Dubach	Ernst	1957	63		63
17	Wüthrich	Hans-Ulrich	1960	63		63
18	Kaderli	Gerhard	1970	63		63
19	Haldemann	Jürg	1972	63		63
20	Stucki	Fritz	1977	63		63
21	Salzmann	Klaus	1978	62		62
22	Lüscher	Barbara	1985	62		62
23	Röthlisberger	Thomas	1988	62		62
24	Schafroth	Walter	1945	61		61
25	Zurflüh	Hanspeter	1967	61		61
26	Fahrni	Christian	1981	61		61
27	Bannwart	Hansrudolf	1947	60		60
28	Zürcher	Fritz	1974	60		60
29	Zürcher	Stefan	1974	60		60
30	Zürcher	Beat	1982	60		60
31	Röthlisberger	Michael	1984	60		60
32	Wüthrich	Martin	1984	60		60
33	Jenni	Daniel	1965	58		58
34	Kobel	Adrian	1984	58		58
35	Zysset	Walter	1963	57		57
36	Kunz	Martin	1990	56		56
37	Ramseier	Christoph	1991	56		56

Sortierfolge => Höheres Resultat => Jahrgang

10.03.2010 .

Schützenverein
Aeschau-Eggiwil

Feldstich-Stich 2009

Rang	Name	Vorname	Jahrgang	Haupt doppel	Nach doppel	Höheres Resultat
38	Zürcher	Matthias	1972	55		55
39	Liechti	Stefan	1990	50	55	55
40	Stalder	Peter	1991	55		55
41	Egli	Christian	1949	52		52
42	Kobel	Ueli	1990	46		46
43	Gerber	Marcel	1991	42		42

Sortierfolge => Höheres Resultat => Jahrgang

10.03.2010 .

Schützenverein
Aeschau-Eggiwil

Jahresprogramm-Stich A5 2009

Rang	Name	Vorname	Jahrgang	Resultat
1	**Wüthrich**	**Fritz**	**1920**	**50**
2	**Zaugg**	**Hans**	**1940**	**49**
3	**Schafroth**	**Walter**	**1945**	**49**
4	Wüthrich	Stefan	1982	48
5	Kaderli	Gerhard	1970	47
6	Schlüchter	Matthias	1979	47
7	Zürcher	Otto	1950	46
8	Stucki	Fritz	1977	46
9	Bannwart	Hansrudolf	1947	45
10	Kiener	Ernst	1952	44
11	Lüscher	Rudolf	1956	44
12	Wüthrich	Hans-Ulrich	1960	44
13	Röthlisberger	Thomas	1988	43
14	Fahrni	Christian	1981	42
15	Jenni	Christian	1939	41
16	Dubach	Ernst	1957	41
17	Fahrni	Jürg	1989	40

Sortierfolge => Resultat => Jahrgang

09.03.2010 .

Schützenverein
Aeschau-Eggiwil

Buchschachen-Stich 2009

Rang	Name	Vorname	Jahrgang	Resultat
1	**Zaugg**	**Hans**	**1940**	**92**
2	**Kaderli**	**Gerhard**	**1970**	**92**
3	**Schlüchter**	**Matthias**	**1979**	**91**
4	Kiener	Ernst	1952	89
5	Wüthrich	Stefan	1982	89
6	Wüthrich	Fritz	1920	88
7	Jenni	Christian	1939	88
8	Schenk	Beat	1967	88
9	Dubach	Ernst	1957	86
10	Wüthrich	Hans-Ulrich	1960	85
11	Stucki	Fritz	1977	85
12	Lüscher	Rudolf	1956	84
13	Wüthrich	Martin	1984	84
14	Bannwart	Hansrudolf	1947	83
15	Stalder	Peter	1991	83
16	Thomi	Patrick	1992	82
17	Zürcher	Otto	1950	81
18	Fahrni	Christian	1981	79
19	Fahrni	Jürg	1989	79
20	Kunz	Martin	1990	79
21	Schafroth	Walter	1945	76
22	Ramseier	Christoph	1991	74

Sortierfolge => Resultat => Jahrgang

09.03.2010 .

Schützenverein
Aeschau-Eggiwil

Freundschaftsschiessen 2009

Rang	Name	Vorname	Jahrgang	Waffe	Tiefschuss	Resultat
1	**Wüthrich**	**Werner**	**1963**	**Standart**		**93**
2	**Schafroth**	**Walter**	**1945**	**90**		**92**
3	**Stucki**	**Fritz**	**1977**	**90**		**90**
4	Dällenbach	Sonja	1984	90		90
5	Zaugg	Hans	1940	kar		89
6	Wüthrich	Stefan	1982			89
7	Jenni	Christian	1939	57		88
8	Riedwyl	Christian	1954	Standart		87
9	Bannwart	Hansrudolf	1947	90		85
10	Hofer	Fritz	1957	90		85
11	Jenni	Walter	1967	90		85
12	Wittwer	Bernhard	1977	90		85
13	Kaderli	Gerhard	1970	90		84
14	Zürcher	Otto	1950	57		83
15	Kiener	Ernst	1952	90		82
16	Lüscher	Rudolf	1956	57		82
17	Dubach	Ernst	1957	57		82
18	Fahrni	Ernst	1957			82
19	Wüthrich	Martin	1984			82
20	Wittwer	Hans	1947	57		81
21	Wittwer	Markus	1972	90		81
22	Röthlisberger	Thomas	1988	90		81
23	Röthlisberger	Anton	1966			79
24	Schlüchter	Matthias	1979	90		79
25	Fahrni	Jürg	1989	90		77
26	Schenk	Beat	1967	57		74
27	Jenni	Daniel	1965	90		73
28	Wüthrich	Fritz	1920	kar		69
29	Liechti	Stefan	1990	90		68
30	Zürcher	Jakob	1975			67
31	Kunz	Martin	1990	90		63
32	Wüthrich	Hans-Ulrich	1960	90		45

Sortierfolge => Resultat => Jahrgang

09.03.2010 .

Schützenverein
Aeschau-Eggiwil

Ausschiessen 2009

Rang	Name	Vorname	Jahrgang	1.Passe	2.Passe	Total
1	**Wüthrich**	**Stefan**	**1982**	**292**	**268**	**560**
2	**Kiener**	**Ernst**	**1952**	**284**	**274**	**558**
3	**Lüscher**	**Rudolf**	**1956**	**284**	**273**	**557**
4	Jenni	Christian	1939	282	274	556
5	Zürcher	Otto	1950	280	276	556
6	Dubach	Ernst	1957	279	273	552
7	Schlüchter	Matthias	1979	281	266	547
8	Bannwart	Hansrudolf	1947	279	267	546
9	Wüthrich	Fritz	1920	278	268	546
10	Stucki	Fritz	1977	275	271	546
11	Kiener	Manuel	1983	273	273	546
12	Zürcher	Thomas	1977	279	262	541
13	Schafroth	Walter	1945	272	268	540
14	Haldemann	Jürg	1972	278	261	539
15	Kaderli	Gerhard	1970	275	264	539
16	Dällenbach	Sonja	1984	275	262	537
17	Wittwer	Bernhard	1977	269	268	537
18	Wittwer	Hans	1947	271	265	536
19	Zürcher	Roland	1984	268	267	535
20	Jenni	Walter	1967	271	262	533
21	Wüthrich	Martin	1984	267	264	531
22	Gerber	Christian	1971	266	264	530
23	Schenk	Beat	1967	268	260	528
24	Beer	Thomas	1971	269	255	524
25	Jenni	Beat	1966	279	244	523
26	Schenk	Martin	1968	276	245	521
27	Lüscher	Susanne	1988	261	258	519
28	Zürcher	Fritz	1974	261	257	518
29	Jenni	Daniel	1965	261	255	516
30	Wüthrich	Hans-Ulrich	1960	259	257	516
31	Zaugg	Hansueli	1932	253	248	501
32	Fahrni	Christian	1981	255	245	500
33	Beer	Samuel	1946	267	232	499
34	Röthlisberger	Thomas	1988	262	226	488
35	Dällenbach	Christian	1975	259	215	474
36	Röthlisberger	Anton	1966	247	225	472
37	Stettler	Fritz	1945	244	226	470

Sortierfolge => Total Ausschiessen => Passe 1 => Passe 2

09.03.2010 .

Schützenverein
Aeschau-Eggiwil

Ausschiessen 2009

Rang	Name	Vorname	Jahrgang	1.Passe	2.Passe	Total
38	Zürcher	Jakob	1975	243	226	469
39	Wermuth	Albrecht	1955	236	224	460
40	Zürcher	Matthias	1972	233	225	458

Sortierfolge => Total Ausschiessen => Passe 1 => Passe 2

09.03.2010 .

Schützenverein Aeschau-Eggiwil

Feldschiessen & Feldstich 2009

Rang	Name	Vorname	Jahrgang	Resultat FS	Resultat Feldstich	Total
1	**Schenk**	**Katrin**	**1989**	**69**	**65**	**134**
2	**Jenni**	**Christian**	**1939**	**66**	**68**	**134**
3	**Jenni**	**Beat**	**1966**	**66**	**66**	**132**
4	Zürcher	Thomas	1977	67	64	131
5	Wittwer	Bernhard	1977	65	66	131
6	Schafroth	Walter	1945	69	61	130
7	Schlüchter	Matthias	1979	66	64	130
8	Wittwer	Hans	1947	63	66	129
9	Zürcher	Otto	1950	63	66	129
10	Dällenbach	Sonja	1984	63	66	129
11	Lüscher	Rudolf	1956	60	69	129
12	Röthlisberger	Michael	1984	67	60	127
13	Kiener	Ernst	1952	64	63	127
14	Haldemann	Jürg	1972	64	63	127
15	Stucki	Fritz	1977	64	63	127
16	Salzmann	Klaus	1978	64	62	126
17	Dubach	Ernst	1957	63	63	126
18	Bannwart	Hansrudolf	1947	65	60	125
19	Zaugg	Hans	1940	62	63	125
20	Jenni	Klaus	1969	61	64	125
21	Zürcher	Stefan	1974	64	60	124
22	Zürcher	Beat	1982	62	60	122
23	Wüthrich	Martin	1984	62	60	122
24	Blaser	Fritz	1948	58	64	122
25	Zürcher	Fritz	1974	61	60	121
26	Röthlisberger	Thomas	1988	59	62	121
27	Jenni	Daniel	1965	62	58	120
28	Zurflüh	Hanspeter	1967	59	61	120
29	Lüscher	Barbara	1985	57	62	119
30	Fahrni	Jürg	1989	55	64	119
31	Kobel	Adrian	1984	60	58	118
32	Wüthrich	Hans-Ulrich	1960	55	63	118
33	Kaderli	Gerhard	1970	54	63	117
34	Fahrni	Christian	1981	55	61	116
35	Ramseier	Christoph	1991	59	56	115
36	Kunz	Martin	1990	58	56	114
37	Zysset	Walter	1963	57	57	114

Sortierfolge => Total => Resultat FS => Jahrgang

10.03.2010 .

Schützenverein Aeschau-Eggiwil

Feldschiessen & Feldstich 2009

Rang	Name	Vorname	Jahrgang	Resultat FS	Resultat Feldstich	Total
38	Zürcher	Matthias	1972	58	55	113
39	Gerber	Marcel	1991	66	42	108
40	Egli	Christian	1949	56	52	108
41	Liechti	Stefan	1990	53	55	108
42	Stalder	Peter	1991	51	55	106
43	Kobel	Ueli	1990	49	46	95

Sortierfolge => Total => Resultat FS => Jahrgang

10.03.2010 .

Schützenverein
Aeschau-Eggiwil

Sektion Schützenfest 2009

Rang	Name	Vorname	Jahrgang	Resultat
1	**Wüthrich**	**Werner**	**1963**	**93**
2	**Lüscher**	**Susanne**	**1988**	**93**
3	**Jenni**	**Christian**	**1939**	**91**
4	Kiener	Ernst	1952	90
5	Lüscher	Rudolf	1956	90
6	Zaugg	Hans	1940	89
7	Schafroth	Walter	1945	89
8	Zysset	Walter	1963	89
9	Jenni	Beat	1966	89
10	Schenk	Beat	1967	87
11	Kaderli	Gerhard	1970	87
12	Dällenbach	Sonja	1984	87
13	Zürcher	Roland	1984	87
14	Wittwer	Hans	1947	86
15	Zürcher	Otto	1950	86
16	Röthlisberger	Thomas	1988	86
17	Bannwart	Hansrudolf	1947	83
18	Wüthrich	Hans-Ulrich	1960	80
19	Fahrni	Christian	1981	74
20	Dubach	Ernst	1957	73
21	Kunz	Martin	1990	73
22	Fahrni	Jürg	1989	65

Oberburg

Sektionsresultat 2009

Kategorie	3
Anzahl Ordonnanzwaffen	22
Anzahl Sportwaffen	0
Anzahl Pflichtresultate	10

Sektionsresultat **91.934**

Sortierfolge => Resultat => Jahrgang

10.03.2010 .

Schützenverein
Aeschau-Eggiwil

Einzelwettschiessen 2009

Rang	Name	Vorname	Jahrgang	Waffe	Resultat
1	**Jenni**	**Christian**	**1939**	**57**	**133**
2	**Zaugg**	**Hans**	**1940**	**kar**	**133**
3	**Lüscher**	**Rudolf**	**1956**	**57**	**130**
4	Jenni	Beat	1966	90	130
5	Schafroth	Walter	1945	90	129
6	Röthlisberger	Thomas	1988	90	129
7	Salzmann	Klaus	1978	90	128
8	Scheuner	Markus	1989	90	126
9	Bannwart	Hansrudolf	1947	90	125
10	Wittwer	Markus	1972	90	125
11	Wittwer	Bernhard	1977	90	124
12	Schlüchter	Matthias	1979	90	123
13	Fahrni	Christian	1981	90	117

Sortierfolge => Resultat => Jahrgang

09.03.2010 .

Schützenverein
Aeschau-Eggiwil

Stauffenschiessen 2009

Rang	Name	Vorname	Jahrgang	Resultat
1	**Riedwyl**	**Christian**	**1954**	**71**
2	**Jenni**	**Heinz**	**1972**	**67**
3	**Wittwer**	**Markus**	**1972**	**67**
4	Stucki	Fritz	1977	67
5	Wittwer	Anton	1975	66
6	Salzmann	Klaus	1978	66
7	Thierstein	Fritz	1951	65
8	Wittwer	Bernhard	1977	65
9	Jenni	Christian	1939	64
10	Zürcher	Otto	1950	64
11	Zysset	Walter	1963	64
12	Wittwer	Hans	1947	63
13	Zürcher	Thomas	1977	63
14	Schlüchter	Matthias	1979	63
15	Schafroth	Walter	1945	62
16	Kiener	Manuel	1983	62
17	Lüscher	Rudolf	1956	61
18	Zysset	Ursula	1967	61
19	Zürcher	Beat	1982	61
20	Röthlisberger	Anton	1966	60
21	Jenni	Walter	1967	60
22	Schenk	Beat	1967	60
23	Zürcher	Priska	1973	60
24	Gerber	Marcel	1991	59
25	Jenni	Beat	1966	59
26	Jenni	Klaus	1969	59
27	Stalder	Peter	1991	58
28	Wittwer	Peter	1948	58
29	Gyger	Fritz	1951	58
30	Wüthrich	Peter	1965	58
31	Jenni	Daniel	1965	58
32	Kunz	Martin	1990	57
33	Bannwart	Hansrudolf	1947	57
34	Jenni	Bruno	1970	57
35	Fahrni	Christian	1981	57
36	Fahrni	Jürg	1989	55
37	Siegenthaler	Fritz	1945	54

Sortierfolge => Resultat => Folge => Jahrgang (Jungschütze vor Rest)

09.03.2010 .

Schützenverein
Aeschau-Eggiwil

Stauffenschiessen 2009

Rang	Name	Vorname	Jahrgang	Resultat
38	Zysset	Walter	1932	53
39	Hofer	Walter	1938	52
40	Schenk	Katrin	1989	50
41	Zürcher	Stefan	1974	50

Sortierfolge => Resultat => Folge => Jahrgang (Jungschütze vor Rest)

Schützenverein
Aeschau-Eggiwil

Winterschiessen 2009

Rang	Name	Vorname	Jahrgang	Tiefschuss	Resultat
1	**Riedwyl**	**Christian**	**1954**	**96**	**73**
2	**Zürcher**	**Otto**	**1950**	**93**	**73**
3	**Wittwer**	**Hans**	**1947**	**97**	**72**
4	Lüscher	Rudolf	1956	96	71
5	Wüthrich	Fritz	1920	88	70
6	Dällenbach	Sonja	1984	92	69
7	Jenni	Beat	1966	89	69
8	Bannwart	Hansrudolf	1947	91	68
9	Zaugg	Hans	1940	91	67
10	Jenni	Heinz	1972	83	66
11	Zürcher	Jakob	1975	71	64
12	Schlüchter	Matthias	1979	94	63
13	Jenni	Daniel	1965	81	63
14	Zürcher	Thomas	1977	89	62
15	Zürcher	Stefan	1974	85	62
16	Jenni	Christian	1939	92	61
17	Zaugg	Hansueli	1932	85	61
18	Zysset	Walter	1932	73	59
19	Jenni	Walter	1967	80	58
20	Fahrni	Christian	1981	74	57
21	Kiener	Ernst	1952	76	55

Sortierfolge => Resultat => Tiefschuss => Jahrgang

09.03.2010 .

Schützenverein
Aeschau-Eggiwil

Kanada-Stich 2009

Rang	Name	Vorname	Jahrgang	Waffe	Haupt doppel	Nach doppel	Höheres Resultat
1	**Lüscher**	**Rudolf**	**1956**	**57**	**95**		**95**
2	**Wüthrich**	**Fritz**	**1920**	**kar**	**91**		**91**
3	**Schafroth**	**Walter**	**1945**	**90**	**89**		**89**
4	Zürcher	Otto	1950	57	88		88
5	Stucki	Fritz	1977	90	88		88
6	Bannwart	Hansrudolf	1947	90	87		87
7	Fahrni	Christian	1981	90	84		84
8	Fahrni	Jürg	1989	90	83		83
9	Dubach	Ernst	1957	57	81		81

Schützenverein
Aeschau-Eggiwil

Berner-Stich 2009

Rang	Name	Vorname	Jahrgang	Waffe	Haupt doppel	Nach doppel	Höheres Resultat
1	**Wüthrich**	**Fritz**	**1920**	**kar**	**88**		**88**
2	**Stucki**	**Fritz**	**1977**	**90**	**88**		**88**
3	**Schafroth**	**Walter**	**1945**	**90**	**87**		**87**
4	Kiener	Ernst	1952	90	84		84
5	Bannwart	Hansrudolf	1947	90	82		82
6	Dubach	Ernst	1957	57	81		81

Schützenverein
Aeschau-Eggiwil

Politronic SSV 2009

Rang	Name	Vorname	Jahrgang	Waffe	Resultat
1	**Zürcher**	**Beat**	**1982**	**90**	**92**
2	**Stucki**	**Fritz**	**1977**	**90**	**89**
3	**Lüscher**	**Rudolf**	**1956**	**57**	**87**
4	Schafroth	Walter	1945	90	84
5	Bannwart	Hansrudolf	1947	90	82

Schützenverein
Aeschau-Eggiwil

Langgewehr - CUP 2009

Name	Vorname	Jahrgang	Punkte	Sieger	

FINAL (10 Schuss)

Zaugg	Hansulrich	32	**74**	**Stucki**	**Fritz**
Stucki	Fritz	77	**87**		

Halb-FINAL (6 Schuss)

				Kommt weiter	
Stucki	Fritz	77	**53**	**Stucki**	**Fritz**
Gyger	Fritz	51	**42**		
Zaugg	Hansulrich	32	**48**	**Zaugg**	**Hansulrich**
Zaugg	Hans	40	**48**		

Viertel-FINAL (6 Schuss)

				Kommt weiter	
Zaugg	Hansulrich	32	**54**	**Zaugg**	**Hansulrich**
Kaderli Gerha	Rudolf	70	**48**		
Dällenbach	Ernst	57	**42**	**Gyger**	**Fritz**
Gyger	Fritz	51	**48**		
Stucki	Fritz	77	**54**	**Stucki**	**Fritz**
Wüthrich	Hansueli	60	**36**		
Zaugg	Hans	40	**50**	**Zaugg**	**Hans**
Lüscher	Rudolf	56	**44**		

09.03.2010

Schützenverein
Aeschau-Eggiwil

Jubiläumsstich 100 Jahre ESV

Rang	Name	Vorname	Jahrgang	Resultat
1	**Lüscher**	**Rudolf**	**1956**	**90**
2	**Fahrni**	**Christian**	**1981**	**88**
3	**Zürcher**	**Beat**	**1982**	**88**
4	Wüthrich	Hans-Ulrich	1960	84
5	Kiener	Manuel	1983	83
6	Schafroth	Walter	1945	82
7	Bannwart	Hansrudolf	1947	78

Sortierfolge => Resultat => Jahrgang

09.03.2010 .

Schützenverein
Aeschau-Eggiwil

Jahresprogramm 2009

Verlustpunkte

Rang	Name	Vorname	Jahrgang	Obligatorische Übung	Feldschiessen	Feldschlössli-Stich	Jahresprogramm-Stich A5	Buchschachen-Stich	Freundschafts schiessen	Ausschiessen	Total Jahres P.
1	**Schafroth**	**Walter**	**1945**	**4**	**3**	**11**	**1**	24	**8**	**6**	**33**
2	**Schlüchter**	**Matthias**	**1979**	**6**	**6**	**8**	**3**	**9**	21	**5**	**37**
3	**Jenni**	**Christian**	**1939**	**7**	**6**	**4**	**9**	12	12	**4**	**42**
4	Stucki	Fritz	1977	8	8	9	4	15	10	5	44
5	Zürcher	Otto	1950	5	9	6	4	19	17	4	45
6	Zaugg	Hans	1940	10	10	9	1	8	11	60	49
7	Kiener	Ernst	1952	12	8	9	6	11	18	4	50
8	Wüthrich	Stefan	1982	14	8	72	2	11	11	4	50
9	Dubach	Ernst	1957	6	9	9	9	14	18	4	51
10	Kaderli	Gerhard	1970	9	18	9	3	8	16	6	51
11	Lüscher	Rudolf	1956	12	12	3	6	16	18	4	53
12	Bannwart	Hansrudolf	1947	15	7	12	5	17	15	5	59
13	Wüthrich	Fritz	1920	4	8	72	0	12	31	5	60
14	Wüthrich	Martin	1984	5	10	12	50	16	18	6	67
15	Röthlisberger	Thomas	1988	7	13	10	7	100	19	11	67
16	Wüthrich	Hans-Ulrich	1960	15	17	9	6	15	55	8	70
17	Fahrni	Christian	1981	8	17	11	8	21	100	10	75
18	Fahrni	Jürg	1989	15	17	8	10	21	23	60	94

= Streichresultat

(grösste Anzahl Verlustpunkte)

Sortierfolge => Total => Jahrgang (Junior=>Jungschütze=>Veteran=>Aktiv

09.03.2010 .

ENDE

Schluss

Feierabend

Guet Schuss im 2010